Trockenkühler Serie SAW

SAW

Wasser/Luft-Wärmetauscher

Das einfachste und preisgünstigste System zur Kühlung von Industrieprozessmedien mittels Umgebungsluft.

SAW10

Wasser/Luft-Wärmetauscher

KÜHLLEISTUNG **1500/1750 W**

STEUERUNG UND VERWALTUNG
Stromversorgungskabel Länge 1,5 m.

LACKIERUNG
Standardfarbe RAL 7035, Hammerschlag-Effekt.

HAUPTZUBEHÖR (Bezug Seite 189)
LE - elektrische Standanzeige
FP - PU-Luftfilter
TR - Digitaler Regelthermostat, Temperaturanzeige komplett mit NTC-Fühler
RU - schwenkbare Räder
AV - schwingungsdämpfende Halterungen
Weiteres Zubehör auf Anfrage

STRUKTUR
Aus Blech, thermolackiert mit Polyesterpulver.

AXIALLÜFTER
Axiallüfter aus Aluminium Durchmesser 200 mm.

HYDRAULIKKREISLAUF
Hydraulikkreislauf vollständig aus eisenfreiem Material (mit der Flüssigkeit in Berührung), um eine Verunreinigung der Flüssigkeit zu vermeiden. Elektropumpe aus Messing mit Nutzförderhöhe 3 bar mit thermischem Überlastungsschutz. Sammeltank, komplett mit Füllung. Sicherheitsflussregler Wasser.

KÜHLREGISTER
Lamellenpaket-Kühlregister aus Aluminium mit Kupferrohren.

Abmessungen

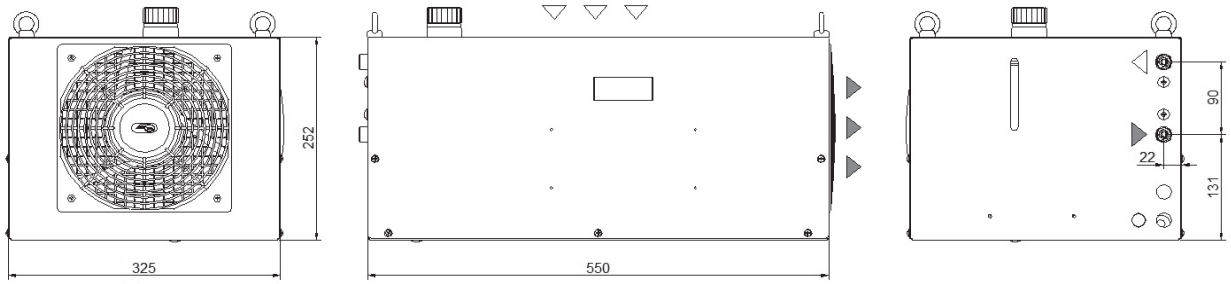

Modell		SAW10	
		50Hz	60Hz
Nennkühlleistung*	W	1500	1750
Max. Temperatur Einsatzumgebung	°C	50	
Mediumtyp		Wasser	
Stromversorgung			
Versorgungsspannung	V Ph Hz	230V (+/-10%) 1Ph 50/60Hz	
Axiallüfter			
Lüftertyp		Axial	
Anzahl	Nr.	1 x D.200 mm	
Luftdurchsatz	m3/h	700/820	
Standardpumpe			
Pumpentyp		Peripherisch	
Anzahl	Nr.	1	
Nenn-/Höchstdurchsatz Medium	l/min	9,0/16,0	12,0/18,0
Verfügbare Nennförderhöhe	bar	3,2	
Max. Leistungsaufnahme	kW	0,6	0,8
Maximale Stromaufnahme	A	2,7	3,3
Fassungsvermögen Sammeltank	l	10	
Hydraulikanschlüsse IN/OUT	inch	1/4”	
Nettogewicht (Richtwert)***	kg	12	
Breite	mm	325	
Tiefe	mm	550	
Höhe	mm	252	
Schalldruckpegel**	dB(A)	38	
Schutzart IP	IP	34	

* Auf den Betrieb unter folgenden Bedingungen bezogene Daten: Temper. Ausgang 50°C, Wasser, Umgebungstemperatur 35°C.

** Schalldruckpegel bis 50Hz, gemessen in freiem hemisphärischem Feld in einem Abstand von 1 m zur Maschine und in einer Höhe von 1,5 m über dem Boden gemäß Norm UNI ISO 3746.

*** Gewicht mit leerem Sammelbecken ohne Verpackung.

**** Die elektrischen Daten beziehen sich auf einen cos φ = 0,8.

***** Zulässiger Temperaturbereich Eingang Ausgang -5 / +60°C.

Korrekturfaktor für die Berechnung der Kühlleistung

T Wasser - T Umgebung ΔT	**Fw**	°C		**5**	**10**	**15**	**20**	**25**	**30**	**35**	**40**	
		Faktor		0,38	0,67	1,00	1,30	1,67	1,91	2,32	2,55	
Glykolanteil in Gewicht	**Fg**	%		**0**	**10**	**15**	**20**	**25**	**30**	**35**	**40**	
		Faktor		1,00	0,97	0,96	0,95	0,94	0,93	0,91	0,90	

Kühlleistung = Nennkühlleistung x Fo x Fa x Ft

SAW50

Wasser/Luft-Wärmetauscher

KÜHLLEISTUNG

5000/5650 W

STEUERUNG UND VERWALTUNG
Stromversorgungskabel Länge 1,5 m.

LACKIERUNG
Standardfarbe RAL 7035, Hammerschlag-Effekt.

HAUPTZUBEHÖR (Bezug Seite 189)
LE - elektrische Standanzeige
FP - PU-Luftfilter
TR - Digitaler Regelthermostat, Temperaturanzeige komplett mit NTC-Fühler
RU - schwenkbare Räder
AV - schwingungsdämpfende Halterungen
Weiteres Zubehör auf Anfrage des Kunden

STRUKTUR
Aus Blech, thermolackiert mit Polyesterpulver.

AXIALLÜFTER
Axiallüfter aus Aluminium Durchmesser 250 mm

HYDRAULIKKREISLAUF
Vollständig aus eisenfreiem Material bestehender Hydraulikkreislauf (mit der Flüssigkeit in Berührung), um eine Verunreinigung der Flüssigkeit zu vermeiden. Elektropumpe aus Messing mit Nutzförderhöhe 3 bar mit thermischem Überlastungsschutz. Sammeltank, komplett mit Füllung. Sicherheitsflussregler Wasser.

KÜHLREGISTER
Doppeltes Lamellenpaket-Kühlregister aus Aluminium mit Kupferrohren.

Abmessungen

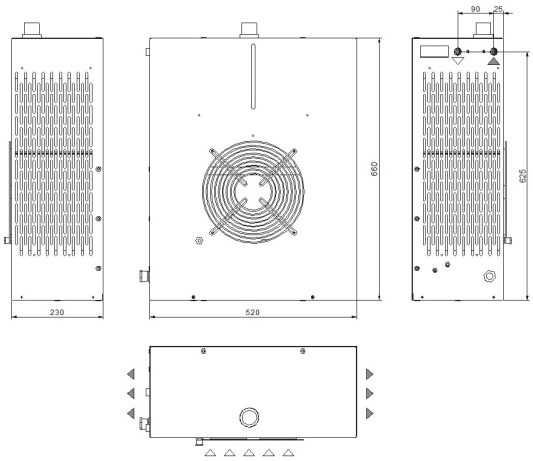

Modell		SAW50	
		50Hz	60Hz
Nennkühlleistung*	W	5000	5650
Max. Temperatur Einsatzumgebung	°C	50	
Mediumtyp		Wasser	
Stromversorgung			
Versorgungsspannung	V Ph Hz	230V (+/-10%) 1Ph 50/60Hz	
Axiallüfter			
Lüftertyp		Axial	
Anzahl	Nr.	1 x D.250 mm	
Luftdurchsatz	m3/h	1500/1725	
Standardpumpe			
Pumpentyp		Peripherisch	
Anzahl	Nr.	1	
Nenn-/Höchstdurchsatz Medium	l/min	10,0/16,0	13,5/18,0
Verfügbare Nennförderhöhe	bar	2,8	
Max. Leistungsaufnahme	kW	0,65	0,70
Maximale Stromaufnahme	A	3,4	4,6
Fassungsvermögen Sammeltank	l	5	
Hydraulikanschlüsse IN/OUT	inch	1/4”	
Nettogewicht (Richtwert)***	kg	19	
Breite	mm	520	
Tiefe	mm	230	
Höhe	mm	660	
Schalldruckpegel**	dB(A)	38	
Schutzart IP	IP	34	

* Auf den Betrieb unter folgenden Bedingungen bezogene Daten: Temper. Ausgang 50°C, Wasser, Umgebungstemperatur 35°C.

** Schalldruckpegel bis 50Hz, gemessen in freiem hemisphärischem Feld in einem Abstand von 1 m zur Maschine und in einer Höhe von 1,5 m über dem Boden gemäß Norm UNI ISO 3746.

*** Gewicht mit leerem Sammelbecken ohne Verpackung.

**** Die elektrischen Daten beziehen sich auf einen cos φ = 0,8.

***** Zulässiger Temperaturbereich Eingang Ausgang -5 / +60°C.

Korrekturfaktor für die Berechnung der Kühlleistung

T Wasser - T Umgebung ΔT	**Fw**	°C		**5**	**10**	**15**	**20**	**25**	**30**	**35**	**40**	
		Faktor		0,38	0,67	1,00	1,30	1,67	1,91	2,32	2,55	
Glykolanteil in Gewicht	**Fg**	%		**0**	**10**	**15**	**20**	**25**	**30**	**35**	**40**	
		Faktor		1,00	0,97	0,96	0,95	0,94	0,93	0,91	0,90	

Kühlleistung = Nennkühlleistung x Fo x Fa x Ft

SAWA0

Wasser/Luft-Wärmetauscher

KÜHLLEISTUNG **10000 W**

STEUERUNG UND VERWALTUNG
Stromversorgungskabel Länge 1,5 m.

LACKIERUNG
Standardfarbe RAL 7035, Hammerschlag-Effekt.

HAUPTZUBEHÖR (Bezug Seite 189)
LE - elektrische Standanzeige
FP - PU-Luftfilter
TR - Digitaler Regelthermostat, Temperaturanzeige komplett mit NTC-Fühler
RU - schwenkbare Räder
AV - schwingungsdämpfende Halterungen
Weiteres Zubehör auf Anfrage des Kunden

STRUKTUR
Aus Blech, thermolackiert mit Polyesterpulver.

AXIALLÜFTER
Axiallüfter aus Aluminium Durchmesser 350 mm

HYDRAULIKKREISLAUF
Vollständig aus eisenfreiem Material bestehender Hydraulikkreislauf (mit der Flüssigkeit in Berührung), um eine Verunreinigung der Flüssigkeit zu vermeiden. Elektropumpe aus Edelstahl mit Nutzförderhöhe über 3,5 bar mit thermischem Überlastungsschutz. Sammeltank, komplett mit Füllung. Sicherheitsflussregler Wasser.

KÜHLREGISTER
Doppeltes Lamellenpaket-Kühlregister aus Aluminium mit Kupferrohren.

Abmessungen

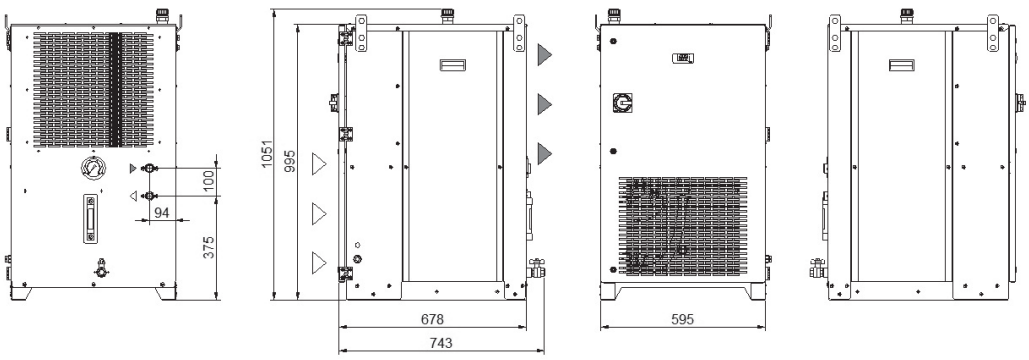

Modell		SAWA0
Nennkühlleistung*	W	10000
Max. Temperatur Einsatzumgebung	°C	50
Mediumtyp		Wasser
Stromversorgung		
Versorgungsspannung	V Ph Hz	230V (+/-10%) 1Ph 50Hz
Axiallüfter		
Lüftertyp		Axial
Anzahl	Nr.	1 x D.350 mm
Luftdurchsatz	m_3/h	2500/2850
Standardpumpe		
Pumpentyp		Peripherisch
Anzahl	Nr.	1
Nenn-/Höchstdurchsatz Medium	l/min	32/80
Verfügbare Nennförderhöhe	bar	3,5
Max. Leistungsaufnahme	kW	1,5
Maximale Stromaufnahme	A	6,5
Fassungsvermögen Sammeltank	l	25
Hydraulikanschlüsse IN/OUT	inch	3/4”
Nettogewicht (Richtwert)***	kg	90
Breite	mm	595
Tiefe	mm	678
Höhe	mm	995
Schalldruckpegel**	dB(A)	38
Schutzart IP	IP	44

* Auf den Betrieb unter folgenden Bedingungen bezogene Daten: Temper. Ausgang 50°C, Wasser, Umgebungstemperatur 35°C.

** Schalldruckpegel, gemessen in freiem hemisphärischem Feld in einem Abstand von 1 m zur Maschine und in einer Höhe von 1,5 m über dem Boden gemäß Norm UNI ISO 3746.

*** Gewicht mit leerem Sammelbecken ohne Verpackung.

**** Die elektrischen Daten beziehen sich auf einen cos φ = 0,8.

***** Zulässiger Temperaturbereich Eingang Ausgang -5 / +60°C.

Korrekturfaktor für die Berechnung der Kühlleistung

T Wasser - T Umgebung ΔT	**Fw**	°C		**5**	**10**	**15**	**20**	**25**	**30**	**35**	**40**	
		Faktor		0,38	0,67	1,00	1,30	1,67	1,91	2,32	2,55	
Glykolanteil in Gewicht	**Fg**	%		**0**	**10**	**15**	**20**	**25**	**30**	**35**	**40**	
		Faktor		1,00	0,97	0,96	0,95	0,94	0,93	0,91	0,90	

Kühlleistung = Nennkühlleistung x Fo x Fa x Ft

MBI GmbH

Ubstadter Pfad 5
76694 Forst

Telefon: +49 (0) 7251 - 30 20 408
Telefax: +49 (0) 7251 - 30 20 409

E-Mail: info@mbi-gmbh.de
Webseite: www.mbi-gmbh.de