[LED-Leuchte LLX-400]

[LED light LLX-400]

100 – 240V AC/DC, UL versions

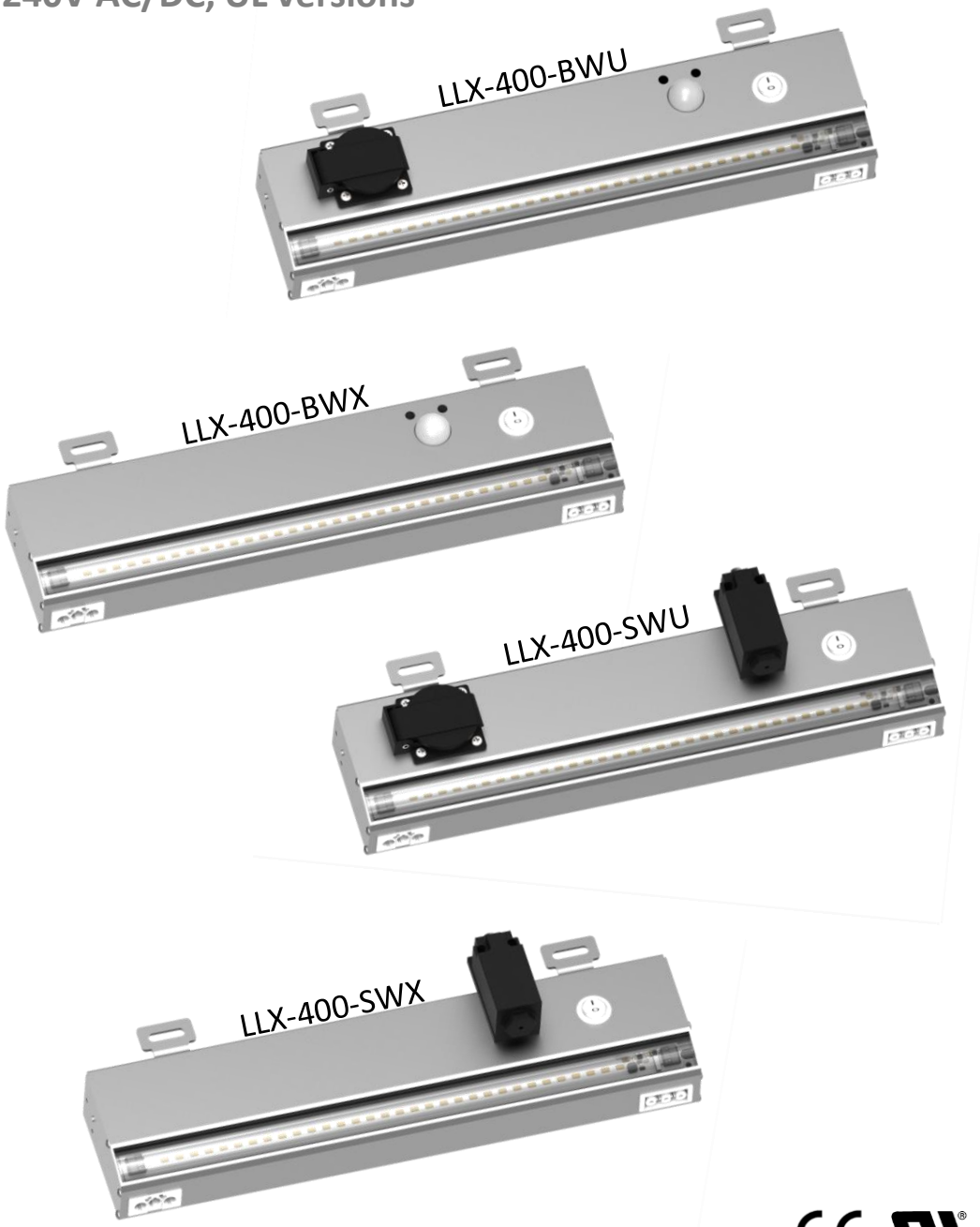

EIGENSCHAFTEN

- Hohe Lichtleistung von 2.000 lm
- Integrierte Optik für optimale Ausleuchtung
- Weitbereichsspannungseingang 100 – 240 V AC/DC
- Vielseitige Befestigungsmöglichkeiten
- Passend für Schaltschränke ab 500 mm Breite
- Mit Bewegungsmelder oder Türpositionsschalter
- Varianten mit und ohne UL-Steckdose
- Mit Schalter
- Steckbare Zu- und Verbindungsleitungen
- Hohe Lebensdauer und geringe Leistungsaufnahme

FEATURES

- High luminosity of 2.000 lm
- Integrated optics for optimal illumination
- Wide-range voltage supply 100 – 240 V AC/DC
- Versatile mounting options
- Suitably for enclosures starting from 500 mm width
- With motion detector or door position switch
- Versions with or without UL plug socket
- With switch
- Pluggable supply line and connection cable
- Long service life and low power consumption

TECHNISCHE DATEN TECHNICAL DATA

Bezeichnung Type	LLX-400-BWU	LLX-400-BWX	LLX-400-SWU	LLX-400-SWX
Artikelnummer **Part number**	**72 40X 7BWU**	**72 40X 7BWX**	**72 40X 7SWU**	**72 40X 7SWX**
Schaltelement Version	Bewegungsmelder Motion detector	Bewegungsmelder Motion detector	Türpositionsschalter Door position switch	Türpositionsschalter Door position switch
Steckdose Plug socket	UL-Steckdose UL plug socket	Ohne Steckdose Without plug socket	UL-Steckdose UL plug socket	Ohne Steckdose Without plug socket
Betriebsspannung Operating voltage	100 – 240 V AC/DC, 50/60 Hz	100 – 240 V AC/DC, 50/60 Hz	100 – 240 V AC/DC, 50/60 Hz	100 – 240 V AC/DC, 50/60 Hz
Leistungsaufnahme Power input	13 W	13 W	13 W	13 W
Lichtleistung Luminosity	2.000 lm	2.000 lm	2.000 lm	2.000 lm
Beleuchtungsstärke Illumination	3700 lx@0,5m 1250 lx@1m	3700 lx@0,5m 1250 lx@1m	3700 lx@0,5m 1250 lx@1m	3700 lx@0,5m 1250 lx@1m
Farbtemperatur Color temperature	5.000 K	5.000 K	5.000 K	5.000 K
Schutzart Degree of protection	IP20	IP20	IP20	IP20
Schutzklasse Protection type	I	I	I	I
Lebensdauer [Std. bei 20 °C] Service life [h at 20 °C]	50.000 h	50.000 h	50.000 h	50.000 h
Anschluss Connection	GST Steckverbinder GST plug connector	GST Steckverbinder GST plug connector	GST Steckverbinder GST plug connector	GST Steckverbinder GST plug connector
Gehäusematerial Housing material	Aluminium Aluminum	Aluminium Aluminum	Aluminium Aluminum	Aluminium Aluminum
Gewicht Weight	1.100 gr.	1.070 gr.	1.100 gr.	1.070 gr.
Max. Luftfeuchtigkeit [% rF] Max. humidity [% rH]	90 %	90 %	90 %	90 %
Einsatztemperatur [°C] Operating temperature [°C]	-20 °C … +60 °C	-20 °C … +60 °C	-20 °C … +60 °C	-20 °C … +60 °C
Umgebungstemperatur (Lagerung) Ambient temperature (storage)	-40 °C … +85 °C	-40 °C … +85 °C	-40 °C … +85 °C	-40 °C … +85 °C
Zulassungen Approval	CE / UL	CE / UL	CE / UL	CE / UL
Abschaltzeit Bewegungsmelder Switch off time motion detector	5 min	5 min	-	-

ZUBEHÖR ACCESSORIES

Bezeichnung Type	Beschreibung Description	Artikelnummer Part number	
LL-N-30	Netzanschlusskabel 3 mtr. lang, orange, einseitig mit GST-Stecker Mains cable 3 mtr. long, orange, GST plug at one side	72 30N 000	
LL-V-06	Verbindungskabel 0,6 mtr. zum Durchschleifen von weiteren Leuchten, beidseitig mit GST-Stecker Connection cable 0,6 mtr. for daisy chain connection, GST plugs at both sides	72 06V 000	
LL-V-10	Verbindungskabel 1,0 mtr. zum Durchschleifen von weiteren Leuchten, beidseitig mit GST-Stecker Connection cable 1,0 mtr. for daisy chain connection, GST plugs at both sides	72 10V 000	

ABMESSUNGEN DIMENSIONS

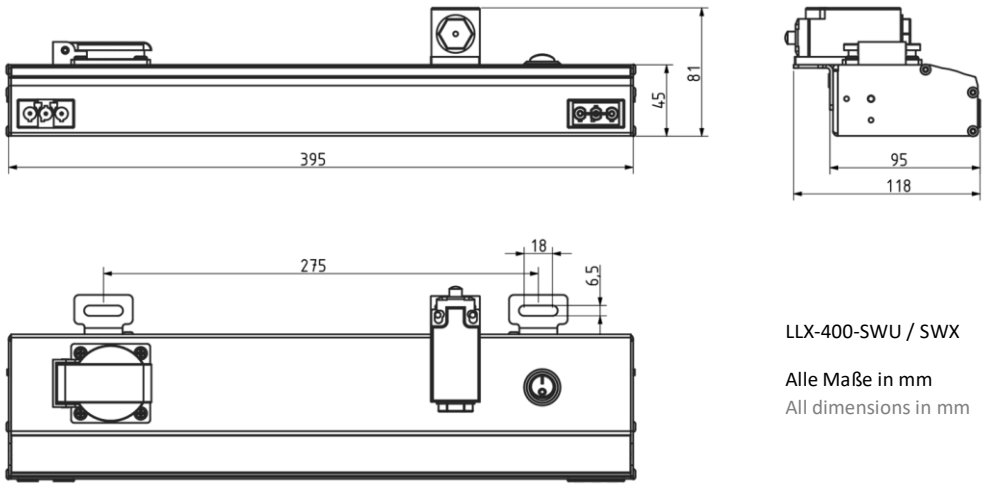

LLX-400-SWU / SWX

Alle Maße in mm
All dimensions in mm

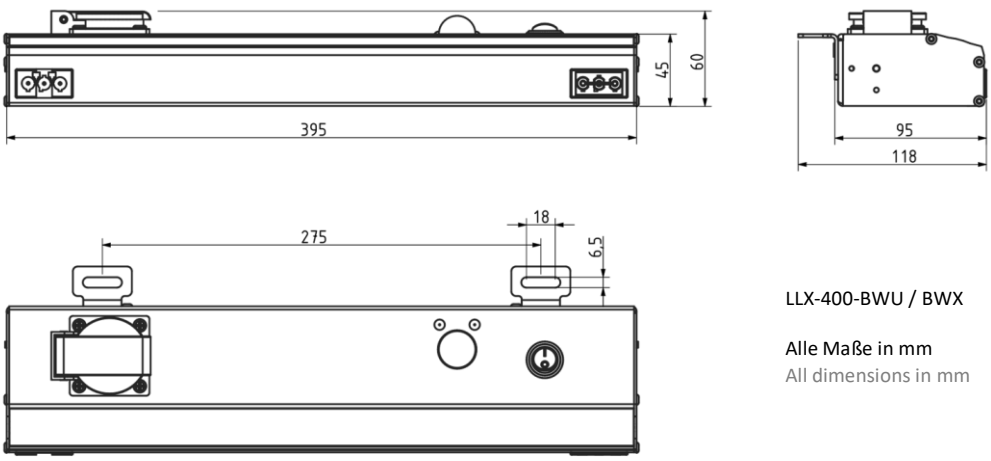

LLX-400-BWU / BWX

Alle Maße in mm
All dimensions in mm

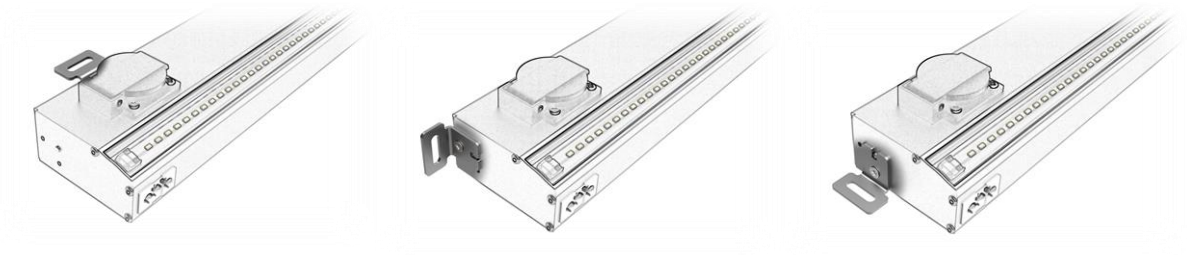

LIEFERUMFANG

- LED-Leuchte
- Befestigungsschrauben
- Betriebsanleitung

DELIVERY CONTENTS

- LED light
- Fastening screws
- Instruction manual

Kontaktdaten für Anfragen und Bestellungen:
MBI GmbH • Ubstadter Pfad 5 • 76694 Forst
Tel. 0049 7251/3020408 • Fax 0049 7251/3020409 • E-Mail: info@mbi-gmbh.de • Web: www.mbi-gmbh.de

Brand: ELMEKO