Edelstahl-Schränke

ES

Eine Herausragende Korrosionsschutzlösung

Die Edelstahlgehäuse von MBI wurden speziell für Indoor- und Outdoor-Anwendungen entwickelt, bei denen ein Korrosionsschutz gegen Chemikalien und Wasser erforderlich ist. Egal, ob es um Standardanwendungen oder besonders anspruchsvolle Umgebungen geht: Wir schützen Ihre Elektrik mit Gehäusen, Kühlgeräten und allem Zubehör, das Sie für reibungslose, störungsfreie Prozesse brauchen. Alle neuen Produkte werden von uns auf Herz und Nieren geprüft und nach Maßgabe aller wesentlichen elektrischen und ökologischen Normen und Vorschriften, einschließlich UL, CE, RoHS, IECEx usw., in unseren weltweiten ISO-9001-zertifizierten Fertigungsanlagen produziert.

Edelstahl-Schränke

INHALTSVERZEICHNIS

FREISTEHENDE SCHRÄNKE **14**

Zugang von einer Seite **15**

Zugang von zwei Seiten **16**

Zubehör **17**

Freistehender Schrank

FREISTEHENDE EDELSTAHLSCHRÄNKE A30S4E, ZUGANG VON EINER UND VON ZWEI SEITEN

Der freistehende Schrank wurde speziell für Heavy-Duty-Anwendungen in rauen Umgebungen entwickelt: ideal für große Komponenten oder komplexe Montagekonfigurationen. Die Dreipunktverriegelung und die Dichtung sorgen für branchenweit führenden Schutz vor Staub, Schmutz, Öl und Wasser.

Das Gehäuse dient der Einhausung von Motoranlassern, Antrieben, Schützschaltern und speicherprogrammierbaren Steuerungen sowie von einer Vielzahl anderer elektrischer und elektronischer Systeme. Die Ausführung mit Zugang von zwei Seiten ist ideal für die Montage von großen Geräten für schwere Lasten, bei denen es auf hermetische Abdichtung (IP) und Robustheit (IK) ankommt.

INDUSTRIESTANDARDS

IEC EN 60529, IP66
IEC EN 50102, IK10
IEC EN 62208;
Gelistet nach UL 508A;
Typ 4, 4X, 12; File-Nr. E61997
NEMA Typ 4, 4X, 12

ANWENDUNG

- Öl- und Gasindustrie
- Papier- und Zellstoffindustrie
- Chemische Industrie
- Nahrungsmittel- und Getränkeindustrie
- Pharmazeutische Industrie
- Textilindustrie und vergleichbare Industriebranchen

LIEFERUMFANG

- Schrank
- Bausatz für offenen Sockel, lose beiliegend
- Montagesatz
- Montageanleitung

EIGENSCHAFTEN

- Die Schränke mit zwei Türen ermöglichen dank dem abnehmbaren Holm in der Mitte einen einfachen Einbau der Montageplatte.
- Die nahtlos eingeschäumte Dichtung aus Polyurethan schützt vor dem Eindringen von Wasser und Staub.
- Mit jedem Schrank wird eine Dokumententasche aus schlagfestem Thermoplast mitgeliefert.
- Ein 100-mm-Sockel mit abnehmbaren Blenden vorn und hinten zur leichteren Kabeleinführung ist im Lieferumfang enthalten.

SPEZIFIKATIONEN

- Stärke 2,5 mm, Edelstahl AISI 304 (EN 1.4301) oder 316L (1.4404)
- Außenseite von Schrank und Tür gebürstet (Korn 240, Ra ≤ 0,8 µm), glatte Innenseite (2B)
- Dreipunktverriegelung für schwere Lasten, die über einen POWERGLIDE®-Vorhängeschloss-Griff aus Edelstahl Typ 316L betätigt wird
- Nahtstellen durchgehend verschweißt und glatt geschliffen
- Schrankerdung, Bolzen an Tür und Gehäuse
- Flanschplatten unten, 3,0 mm, von innen abnehmbar, mit Erdungsbolzen
- Türöffnungswinkel 100 Grad

Informationen zu bestimmten Zubehörteilen finden Sie am Ende des jeweiligen Teilabschnitts.
Informationen zu allgemeinen Zubehörteilen finden Sie im Kapitel „Zubehör".

Freistehender Schrank

STANDARDPRODUKT; ZUGANG VON EINER SEITE

Katalognr.	Beschreibung	Material	GRÖSSE H [mm]	W [mm]	D [mm]	F [mm]	G [mm]	Montageplatte
A2066SSFS	A2066SSFS IP66 ESt304 mit offenem Sockel	304	2000	600	600	999,6	875,1	A20P6F1GE
A2086SSFS	A2086SSFS IP66 ESt304 mit offenem Sockel	304	2000	800	600	999,6	875,1	A20P8F1GE
A20106SSFS	A20106SSFS IP66 ESt304 mit offenem Sockel	304	2000	1000	600	999,6	875,1	A20P10F1GE
A20126SSFSD	A20126SSFSD IP66 ESt304 mit offenem Sockel	304	2000	1200	600	999,6	875,1	A20P12F1GE
A2068SSFS	A2068SSFS IP66 ESt304 mit offenem Sockel	304	2000	600	800	999,6	875,1	A20P6F1GE
A2088SSFS	A2088SSFS IP66 ESt304 mit offenem Sockel	304	2000	800	800	999,6	875,1´	A20P8F1GE
A20128SSFSD	A20128SSFSD IP66 ESt304 mit offenem Sockel	304	2000	1200	800	999,6	875,1	A20P12F1GE
A20168SSFSD	A20168SSFSD IP66 ESt304 mit offenem Sockel	304	2000	1560	800	999,6	775,1	A20P16F1GE
A1864SSFS	A1864SSFS IP66 ESt304 mit offenem Sockel	304	1800	600	400	896,6	775,1	A18P6F1GE
A1884SSFS	A1884SSFS IP66 ESt304 mit offenem Sockel	304	1800	800	400	896,6	775,1	A18P8F1GE
A18104SSFS	A18104SSFS IP66 ESt304 mit offenem Sockel	304	1800	1000	400	896,6	775,1	A18P10F1GE
A18124SSFSD	A18124SSFSD IP66 ESt304 mit offenem Sockel	304	1800	1200	400	896,6	775,1	A18P12F1GE
A1866SSFS	A1866SSFS IP66 ESt304 mit offenem Sockel	304	1800	600	600	896,6	775,1	A18P6F1GE
A1886SSFS	A1886SSFS IP66 ESt304 mit offenem Sockel	304	1800	800	600	896,6	775,1	A18P8F1GE
A18106SSFS	A18106SSFS IP66 ESt304 mit offenem Sockel	304	1800	1000	600	896,6	775,1	A18P10F1GE
A18126SSFSD	A18126SSFSD IP66 ESt304 mit offenem Sockel	304	1800	1200	600	896,6	875,1	A18P12F1GE
A2088SS6FS	A2088SS6FS IP66 ESt316L mit offenem Sockel	316L	2000	800	800	999,6	875,1	A20P8F1GE

* D – Doppeltür mit Holm in der Mitte

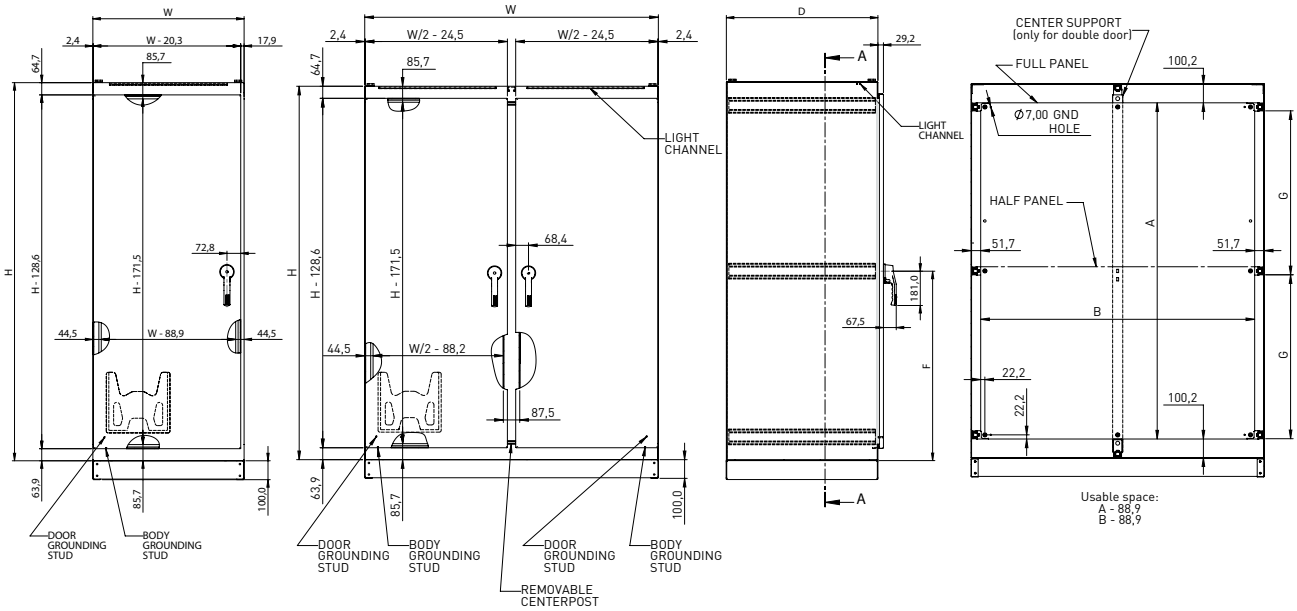

Freistehender Schrank

STANDARDPRODUKT; ZUGANG VON ZWEI SEITEN

			GRÖSSE					
Katalognr.	**Beschreibung**	**Material**	**H [mm]**	**W [mm]**	**D [mm]**	**F [mm]**	**G [mm]**	**Montageplatte**
A2088SSFSDA	A2088SSFSDA IP66 ESt304 mit offenem Sockel	304	2000	800	800	999,6	875,1	A20P8F1GE
A20108SSFSDA	A20108SSFSDA IP66 ESt304 mit offenem Sockel	304	2000	1000	800	999,6	875,1	A20P10F1GE
A20128SSFSDAD	A20128SSFSDAD IP66 ESt304 mit offenem Sockel	304	2000	1200	800	999,6	875,1	A20P12F1GE
A20168SSFSDAD	A20168SSFSDAD IP66 ESt304 mit offenem Sockel	304	2000	1560	800	999,6	875,1	A20P16F1GE
A2088SS6FSDA	A2088SS6FSDA IP66 ESt316L mit offenem Sockel	316L	2000	800	800	999,6	875,1	A20P8F1GE
A20108SS6FSDA	A20108SS6FSDA IP66 ESt316L mit offenem Sockel	316L	2000	1000	800	999,6	875,1	A20P10F1GE
A20128SS6FSDAD	A20128SS6FSDAD IP66 ESt316L mit offenem Sockel	316L	2000	1200	800	999,6	875,1	A20P12F1GE
A20168SS6FSDAD	A20168SS6FSDAD IP66 ESt316L mit offenem Sockel	316L	2000	1560	800	999,6	875,1	A20P16F1GE

* D – Doppeltür mit Holm in der Mitte

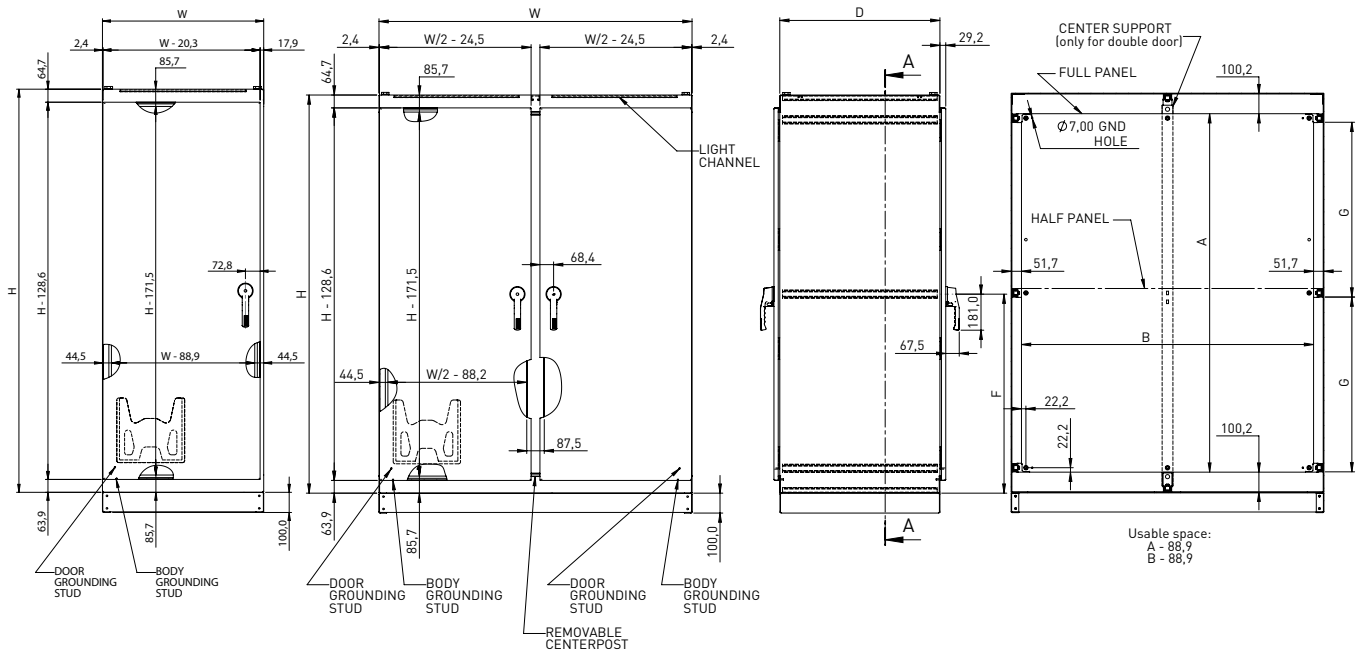

Freistehender Schrank

MONTAGEPLATTEN

Katalognr.	Beschreibung	Für Gehäusegrößen H x W [mm]	A [mm]	B [mm]
A20P6F1GE	A20P6F1GE Montageplatte in voller Schrankhöhe	2000 x 600	1794,6	496,7
A20P8F1GE	A20P8F1GE Montageplatte in voller Schrankhöhe	2000 x 800	1794,6	696,7
A20P10F1GE	A20P10F1GE Montageplatte in voller Schrankhöhe	2000 x 1000	1794,6	896,7
A20P12F1GE	A20P12F1GE Montageplatte in voller Schrankhöhe	2000 x 1200	1794,6	1096,7
A20P16F1GE	A20P16F1GE Montageplatte in voller Schrankhöhe	2000 x 1560	1794,6	1462,5
A18P6F1GE	A18P6F1GE Montageplatte in voller Schrankhöhe	1800 x 600	1594,6	496,7
A18P8F1GE	A18P8F1GE Montageplatte in voller Schrankhöhe	1800 x 800	1594,6	696,7
A18P10F1GE	A18P10F1GE Montageplatte in voller Schrankhöhe	1800 x 1000	1594,6	896,7
A18P12F1GE	A18P12F1GE Montageplatte in voller Schrankhöhe	1800 x 1200	1594,6	1096,7

MONTAGEPLATTEN ZUR SEITLICHEN BEFESTIGUNG

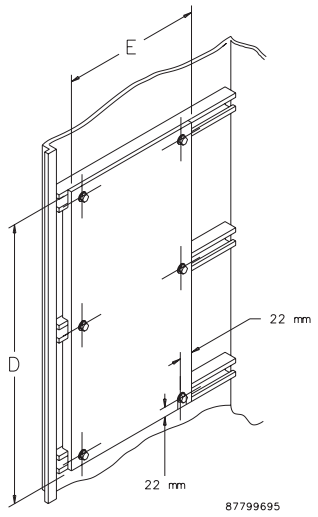

Montageplatten bieten seitlich im Gehäuse eine zusätzliche Montagefläche.

Die Platten bestehen aus 2,5 mm starkem Stahl mit einer leitfähigen, korrosionsbeständigen Beschichtung. Sie werden an Montagekanälen befestigt. Befestigungselemente aus beschichtetem Stahl sind inbegriffen.

Katalognr.	Beschreibung	D [mm]	E [mm]
A20SMP3GE	A30S4E Montageplatte zur seitlichen Befestigung 2000 x 300	1943,8	300
A20SMP4GE	A30S4E Montageplatte zur seitlichen Befestigung 2000 x 400	1943,8	400
A20SMP5GE	A30S4E Montageplatte zur seitlichen Befestigung 2000 x 500	1943,8	500
A20SMP6GE	A30S4E Montageplatte zur seitlichen Befestigung 2000 x 600	1943,8	600
A18SMP3GE	A30S4E Montageplatte zur seitlichen Befestigung 1800 x 300	1743,8	300
A18SMP4GE	A30S4E Montageplatte zur seitlichen Befestigung 1800 x 400	1743,8	400
A18SMP5GE	A30S4E Montageplatte zur seitlichen Befestigung 1800 x 500	1743,8	500
A18SMP6GE	A30S4E Montageplatte zur seitlichen Befestigung 1800 x 600	1743,8	600

KRANÖSEN

Kranösen werden zum Anheben von freistehenden Unibody-Schränken verwendet. Kranösen werden mit geschweißten Muttern im Schrankgehäuse eingeschraubt und sind für das Anheben in Verbindung mit Seilen und einer Traverse vorgesehen. Der Einsatz von Seilen wird gegenüber dem von Haken bevorzugt. Der Winkel zwischen dem Dachblech des Schranks und dem Seil oder der Kette muss mindestens 45 Grad betragen. Nur mit Seilen und Traversen zu verwenden, die für die jeweilige Anwendung vorgesehen sind und die den von OSHA, ASME, ISA, ASTM und anderen Stellen erlassenen Vorschriften entsprechen.

Katalognr.	Beschreibung
PLEM20SS	(4) Kranösen – Edelstahl 304
PLEM20SS6	(4) Kranösen – Edelstahl 316L

Freistehender Schrank

LARGE ENCLOSURE DOOR STOP KIT

Ausgelegt für die Verwendung mit den meisten großen Standardgehäusen aus Bau- und Edelstahl zur Arretierung der Tür in einem 90-Grad-Winkel. Der Türarretierungssatz kann oben oder unten an der Türöffnung montiert werden. Dazu müssen lediglich jeweils zwei kleine Löcher in das Schrankgehäuse und in die Tür gebohrt werden. Alle Teile sind beschichtet. Erfüllt bei sachgemäßer Montage in einem Hoffman-Gehäuse UL/CSA Typ 4 und Typ 12.

Katalognr.	Beschreibung
ALGDSTOP2E	Türarretierungssatz für große Schränke

DACH

Katalognr.	Beschreibung	Material
A6040SSTSE	Dach für Schrank W 600 x D 400 mm	Edelstahl 304
A6040SS6TSE	Dach für Schrank W 600 x D 400 mm	Edelstahl 316L
A8040SSTSE	Dach für Schrank W 800 x D 400 mm	Edelstahl 304
A8040SS6TSE	Dach für Schrank W 800 x D 400 mm	Edelstahl 316L
A10040SSTSE	Dach für Schrank W 1000 x D 400 mm	Edelstahl 304
A10040SS6TSE	Dach für Schrank W 1000 x D 400 mm	Edelstahl 316L
A6060SSTSE	Dach für Schrank W 600 x D 600 mm	Edelstahl 304
A6060SS6TSE	Dach für Schrank W 600 x D 600 mm	Edelstahl 316L
A8060SSTSE	Dach für Schrank W 800 x D 600 mm	Edelstahl 304
A8060SS6TSE	Dach für Schrank W 800 x D 600 mm	Edelstahl 316L
A10060SSTSE	Dach für Schrank W 1000 x D 600 mm	Edelstahl 304
A10060SS6TSE	Dach für Schrank W 1000 x D 600 mm	Edelstahl 316L
A8080SSTSE	Dach für Schrank W 800 x D 800 mm	Edelstahl 304
A8080SS6TSE	Dach für Schrank W 800 x D 800 mm	Edelstahl 316L
A10080SSTSE	Dach für Schrank W 1000 x D 800 mm	Edelstahl 304
A10080SS6TSE	Dach für Schrank W 1000 x D 800 mm	Edelstahl 316L

SCHWENKRAHMEN

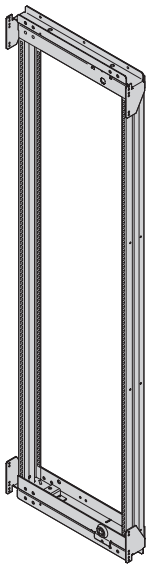

Zur Montage von 19-Zoll- bzw. 483-mm-Komponenten im Schrank sind 3,0 mm starke Schwenkrahmen in voller Höhe erhältlich. Der Rahmen ist im Schrank schwenkbar und ermöglicht so den Zugang zur Rückseite der montierten Komponenten. Die Rahmen können in 2000 mm und 1800 mm hohe Schränke mit einer Breite von 800 mm eingebaut werden. Erfüllt die Normen von ANSI/EIA RS-310-D für die Schrankmontage. Das Konstruktionsprinzip sorgt für einen reibungslosen Betrieb und eine sichere Positionierung an den horizontalen Profilstahlelementen. Der Rahmen ist links angeschlagen.

Alle Rahmen sind mit einem Strukturlack (RAL 7035) lackiert und werden mit beschichteten Befestigungsteilen ausgeliefert.

Katalognr.	Passend für folgende Schrankgrößen H x W [mm]	Anzahl der Höheneinheiten (HE)
A188SOF19E	1800 x 800	33
A208SOF19E	2000 x 800	37

Freistehender Schrank

19-ZOLL- WINKELPROFILE

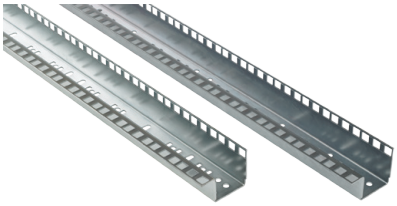

Winkelprofile mit Rechteckbohrungen bestehen aus 2,0 mm starkem, beschichtetem Stahl und können mit metrischen oder englischen Käfigmuttern montiert werden. 19-Zoll-Winkelprofile werden direkt an einem 600 mm breiten Gestell befestigt. Verwenden Sie für die Montage von 19-Zoll-Winkelprofilen in 800 mm breiten Gestellen-Reduzierwinkel. Verwenden Sie für die Montage von 19-Zoll-Winkelprofilen in 1200 mm breiten Gestellen Tiefenstreben.

Katalognr.	Passend für folgende Schrankgrößen H x W [mm]	Loch	Anzahl der Höhen-einheiten (HE)
A18RA19THE	1800 x 800	Vierkant	36
A20RA19THE	2000 x 800	Vierkant	40

TIEFENSTREBE

Tiefenstreben ermöglichen den Einbau von 19-Zoll-Winkelprofilen in Doppeltürgehäusen mit einer Breite von 1200 mm. Die Tiefenstreben sind im Gehäuse hintereinander positionierbar.

Katalognr.	Passend für folgende Schrankgrößen H x W [mm]
22510288	1800 x 1200
22510106	2000 x 1200

REDUZIERWINKEL

Reduzierwinkel werden direkt am 800 mm breiten Gestell montiert. Sie dienen zum Umbau von 800 mm breiten Gestellen auf eine Breite von 600 mm,

um die Anbringung von 19-Zoll-Winkelprofilen zu ermöglichen. In Sätzen mit je einem Paar aus 2,5 mm starkem beschichtetem Stahl erhältlich. Befestigungselemente sind inbegriffen.

Katalognr.	Umbau von folgenden Gestellbreiten [mm]
22510287	Von 800 zu 600

MBI GmbH

Ubstadter Pfad 5
76694 Forst

Telefon: +49 (0) 7251 - 30 20 408
Telefax: +49 (0) 7251 - 30 20 409

E-Mail: info@mbi-gmbh.de
Webseite: www.mbi-gmbh.de