Bremsgeräte VersiBrake 36A

3.09

Merkmale:

- Gleichstrombremsung mit Einweggleichrichtung
- Microcontroller gesteuert
- für alle Asynchronmotoren geeignet
- einfacher Einbau, auch in bestehende Anlagen
- Verschleiß- und Wartungsfreiheit
- Sonderspannungen bis 575V (UL: bis 480V) mit Option „B“
- zum Aufschnappen auf 35mm Normschiene
- Schutzart IP 20

Bremsgeräte
VB 230/400-36

CE c UL us LISTED

Funktion:

- Ansteuerung über Motorschütz
- Stillstandserkennung
- Bremsstrombegrenzung auf Geräte-Nennstrom
- Remanenzzeitoptimierung
- Bremsstrom, stufenlos einstellbar
- potentialfreier Ausgang für Motorschützverriegelung während des Bremsens
- potentialfreier Ausgang für Störmelderelais
- potentialfreier Ausgang für Bremsschütz
- Temperaturüberwachung des Leistungsteils

Optionen: (auf Anfrage lieferbar)

- Y - Δ Anlauf-Ansteuerung (D)
- Breitspannungsfähig 200...575V (B)
  Erforderlich ist eine Steuerspannung von 24VAC oder 230VAC (bei Bestellung angeben)

Bevorzugte Einsatzgebiete:

Sägemaschinen
Zentrifugen
Holzbearbeitungsmaschinen
Textilmaschinen
Förderanlagen

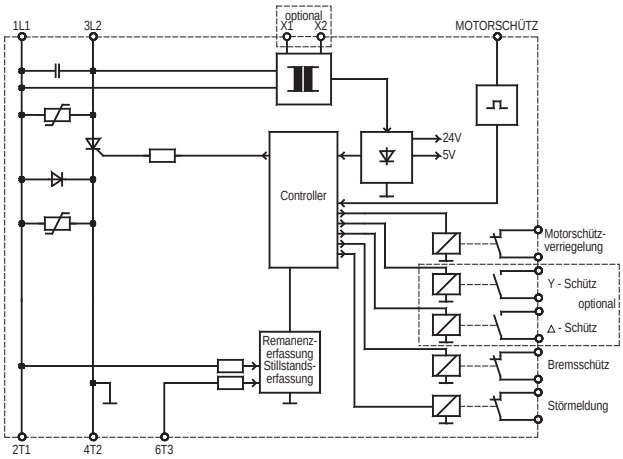

Typenbezeichnung VB ...		230-36 400-36	
Gerätenennstrom		36A	
Netzspannung gemäß DIN EN 50160 (IEC 38)		VB 230 ... 220/240V ±10% 50/60Hz VB 400 ... 380/415V ±10% 50/60Hz	Option „B“ 200...575V ±10% 50/60Hz
Bestellnummer	**230V**	21900.23036	
	400V	21900.40036	
	230V – UL	29800.23036	
	400V – UL	29800.40036	

Bitte Zusatzblatt mit Dimensionierungshinweisen beachten!

Kontaktdaten für Anfragen und Bestellungen:
MBI GmbH • Ubstadter Pfad 5 • 76694 Forst
Tel. 0049 7251/3020408 • Fax 0049 7251/3020409 • E-Mail: info@mbi-gmbh.de • Web: www.mbi-gmbh.de

Technische Daten VB	230-36 400-36
Netzspannung gemäß DIN EN 50160 (IEC 38)	VB 230 ... 220/240V ±10% 50/60Hz Option „B“ VB 400 ... 380/415V ±10% 50/60Hz 200...575V ±10% 50/60Hz
Leistungsaufnahme der Elektronik	6 VA
empfohlen für Motornennströme bis	17A
Gerätenennstrom	36A
ED bei Gerätenennstrom	5%
I^2t-Wert der Leistungshalbleiter in A^2s	1050
Bremsspannung	0 ... 130VDC bei 220/240V 0 ... 220VDC bei 380/415V
max. Bremszeit	15s (andere Zeiten auf Anfrage)
Kontaktbelastbarkeit der Ausgaberelais	6A/250VAC; 6A/30VDC
Verzugszeit für Abbau der Rest-EMK	selbstoptimierend (100 ... 2500ms)
max. Anschlussquerschnitt	2x 2,5mm² je Klemme
Umgebungs- / Lagertemperatur	0°C ... 45°C / -25°C ... 75°C
Gewicht / kg	1

Abmessungen:

VB 230-36
VB 400-36

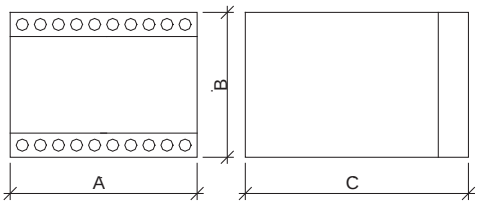

Einbaumaße	A	B	C
VB ... - 25	100	73	120

Anschlussplan:

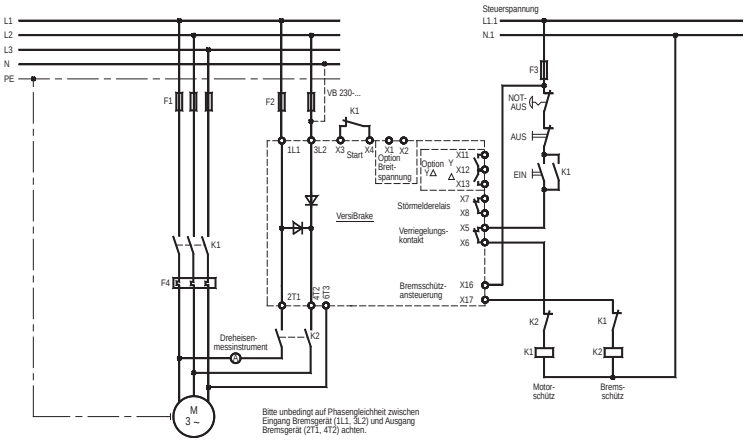

Technische Änderungen vorbehalten.

Kontaktdaten für Anfragen und Bestellungen:
MBI GmbH • Ubstadter Pfad 5 • 76694 Forst
Tel. 0049 7251/3020408 • Fax 0049 7251/3020409 • E-Mail: info@mbi-gmbh.de • Web: www.mbi-gmbh.de